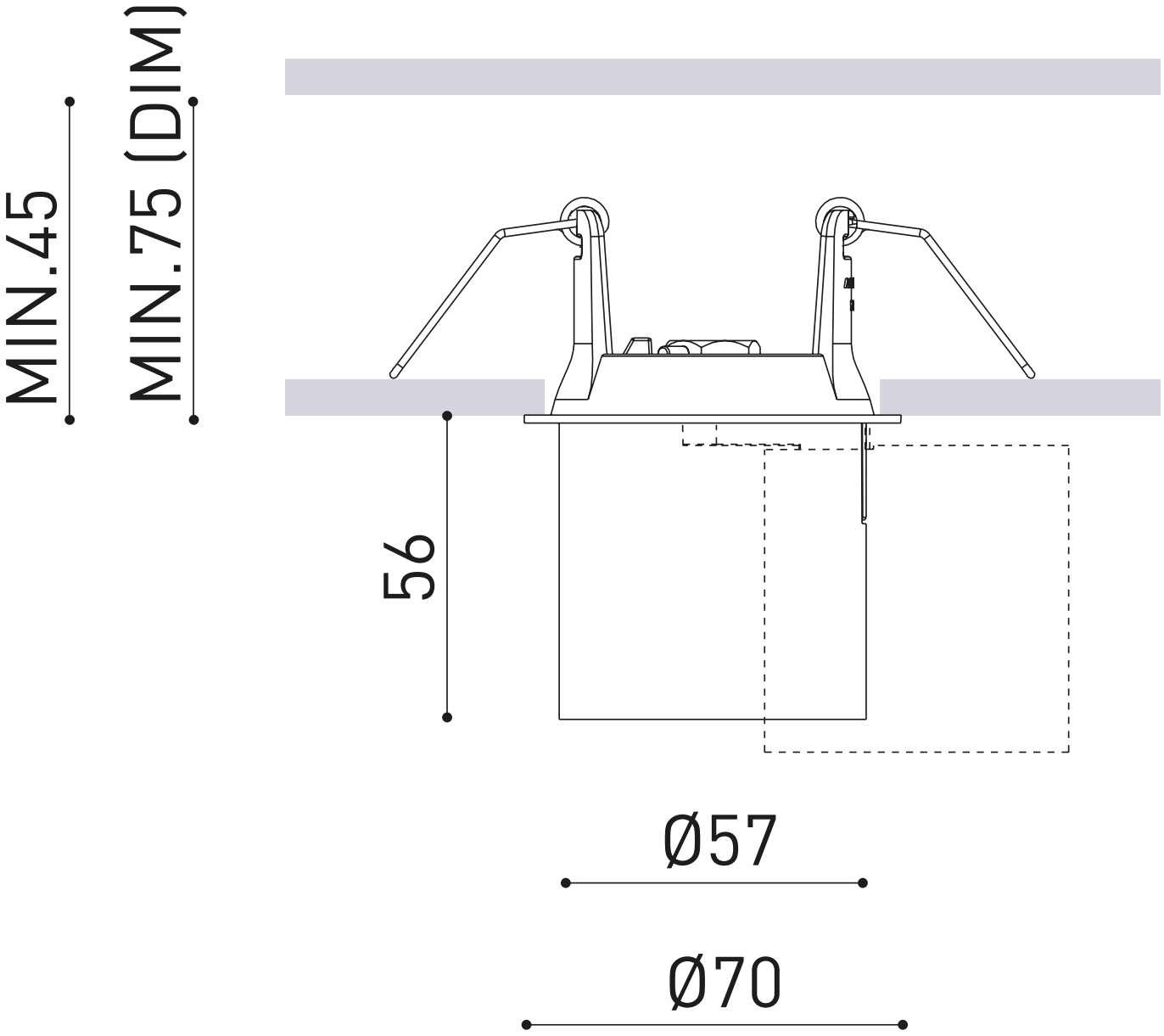
MIN.45
MIN.75 (DIM)
56
Ø57
Ø70